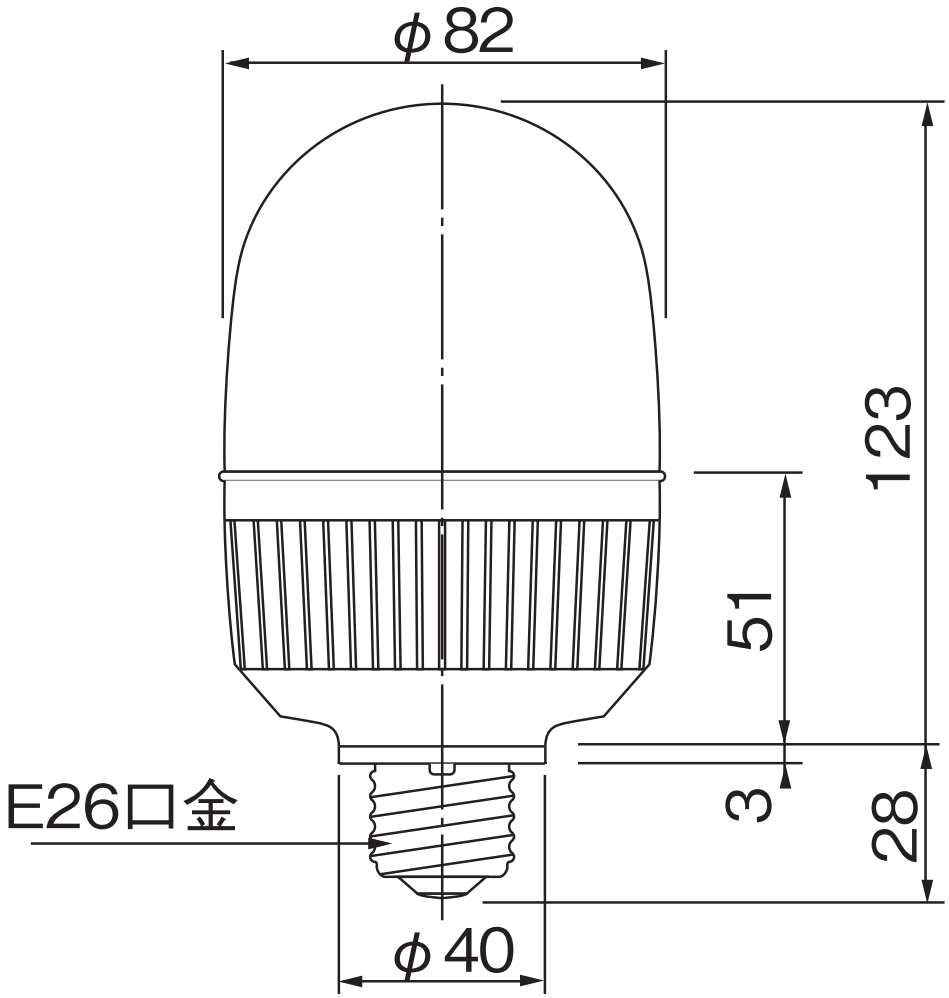外観図(mm)